RVM 330 / *Retrovisor 330*

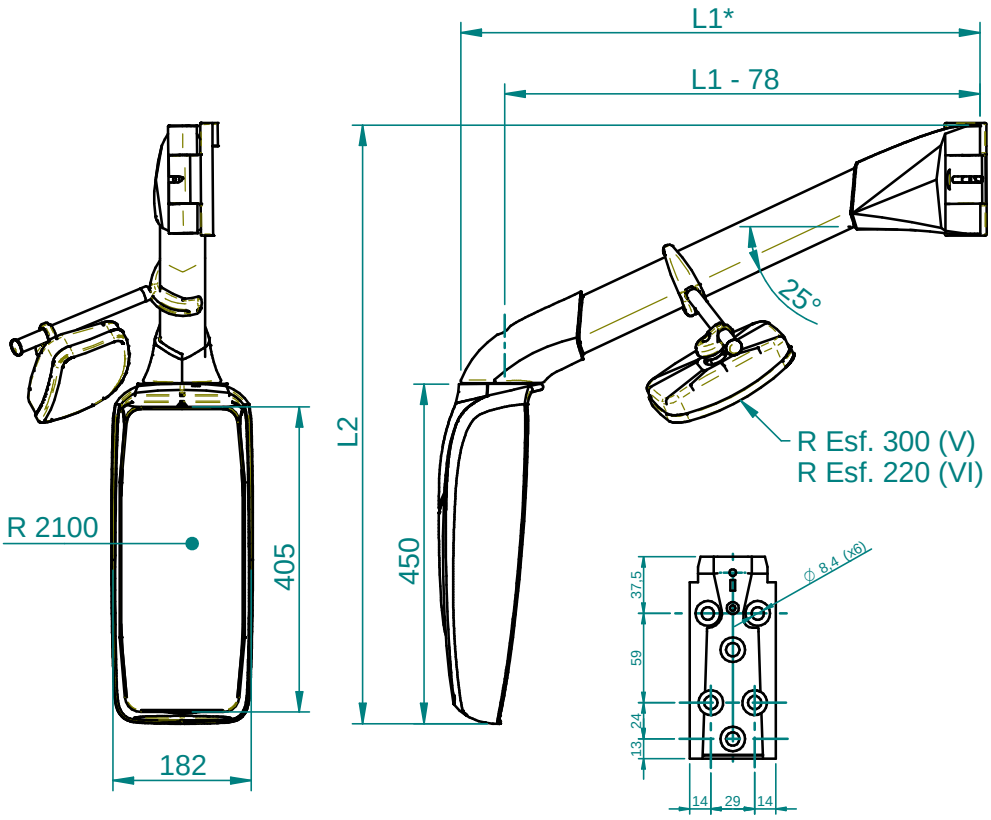

Fixing points / Puntos de fijación

Optional V and VI Category
Categoría V y VI Opcional

* 335 ≤ L1 (mm) ≤ 750

Specifications / *Especificaciones*

Description *Descripción*	External wing mirror for Bus, Motorhome, Mini and Midibus *Retrovisor para Autobús, Autocaravanas, Mini o Midibús*
General features *Características generales*	Fields of view: II Category, optional V & VI Category Manual set up, optional heated glasses* and electrical set up** Optional brackets: fix and folding pull-out Optional Camera *Campos de visión: II Categoría, Categoría V y VI opcional* *Actuador manual, opcional calefactado* y accionamiento eléctrico*** *Grapas opcionales: fija y abatible extraíble* *Opcional Cámara*
Colour *Color*	Black *Negro*
Paint specifications *Especificaciones de pintado*	Clean the surface to paint. Dry recommended, not more than 40º *Limpiar la superficie a limpiar. Recomendado en seco no más de 40º*
Maintenance *Mantenimiento*	Use water and neutral soap to wash the mirror *Use agua y un jabón neutro para lavar el retrovisor*
Voltage *Voltaje*	12V or 24V
Mirror heater rated power at 12V / 24V* *Potencia nominal calefactado a 12V / 24V**	II Category 30W ±5% / II Category 42W ±5% II Categoría 30W ±5% / II Categoría 42W ±5%
DC Motor nominal current** *Intensidad nominal motor DC***	80mA ±5%
DC Motor starting current** *Intensidad nominal motor DC***	150mA ±5%
Operating temperature range *Rango operacional de temperaturas*	Between -30ºC and 70ºC *Entre -30ºC y 70ºC*
Unit Weight *Peso Unidad*	5,3 Kg. / L1 = 500mm
Product Warranty Period *Periodo de Garantía del Producto*	2 years limited warranty *2 años de garantía limitada*
Approval number *Número de homologación*	II-E9-04.6037 V-E9-04.11715 VI-E9-11716
RoHS compliance *RoHS conformidad*	Yes *Sí*
REACH compliance *REACH conformidad*	Yes *Sí*

RVM 330-2 / *Retrovisor 330-2*

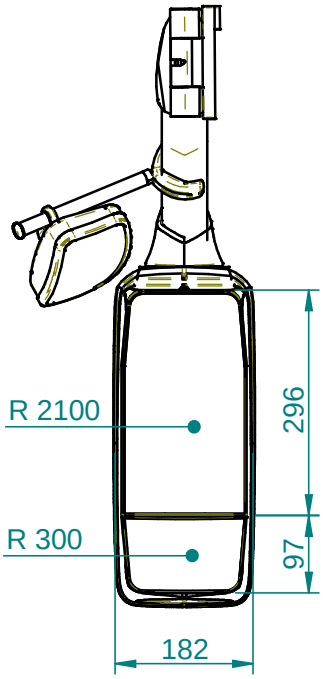

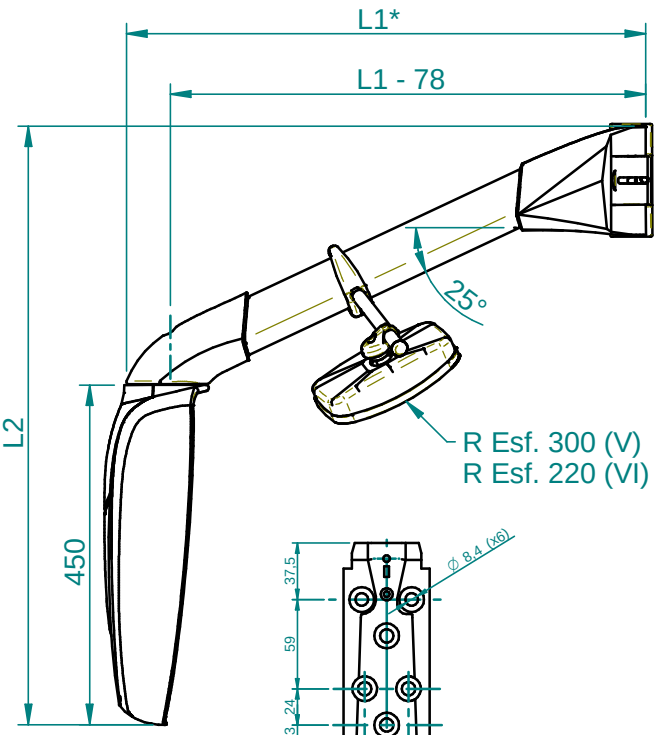

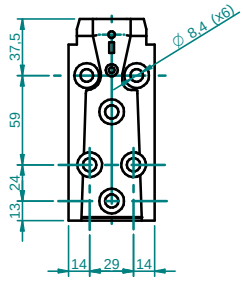

Fixing points / Puntos de fijación

Optional V and VI Category
Categoría V y VI Opcional

* 335 ≤ L1 (mm) ≤ 750

Specifications / *Especificaciones*

Description *Descripción*	External wing mirror for Bus, Motorhome, Mini and Midibus *Retrovisor para Autobús, Autocaravanas, Mini o Midibús*
General features *Características generales*	Fields of view: II and IV Category , optional V & VI Category Manual set up, optional heated glasses* and electrical set up** Optional camera Optional brackets: fix and folding pull-out *Campos de visión: II y IV Categoría, Categoría V y VI opcional* *Actuador manual, opcional calefactado* y accionamiento eléctrico*** *Opcional Cámara* *Grapas opcionales: fija y abatible extraíble*
Colour *Color*	Black *Negro*
Paint specifications *Especificaciones de pintado*	Clean the surface to paint. Dry recommended, not more than 40º *Limpiar la superficie a limpiar. Recomendado en seco no más de 40º*
Maintenance *Mantenimiento*	Use water and neutral soap to wash the mirror *Use agua y un jabón neutro para lavar el retrovisor*
Voltage *Voltaje*	12V or 24V
Mirror heater rated power at 12V / 24V* *Potencia nominal calefactado a 12V / 24V**	II Category 20W ±5%, IV Category 14W±5% / II Category 30W ±5%, IV Category 14W ±5% II Categoría 20W ±5%, IV Categoría 14W±5% / II Categoría 30W ±5%, IV Categoría 14W ±5%
DC Motor nominal current** *Intensidad nominal motor DC***	80mA ±5%
DC Motor starting current** *Intensidad nominal motor DC***	150mA ±5%
Operating temperature range *Rango operacional de temperaturas*	Between -30ºC and 70ºC *Entre -30ºC y 70ºC*
Unit Weight *Peso Unidad*	5,3 Kg. / L1 = 500mm
Product Warranty Period *Periodo de Garantía del Producto*	2 years limited warranty *2 años de garantía limitada*
Approval number *Número de homologación*	II-E9-04.6219 IV-E9-04.6220 V-E9-04.11715 VI-E9-04.11716
RoHS compliance *RoHS conformidad*	Yes *Sí*
REACH compliance *REACH conformidad*	Yes *Sí*

Assembly Mod. 330 / *Montaje Mod. 330*

Step 1 / *Paso 1*

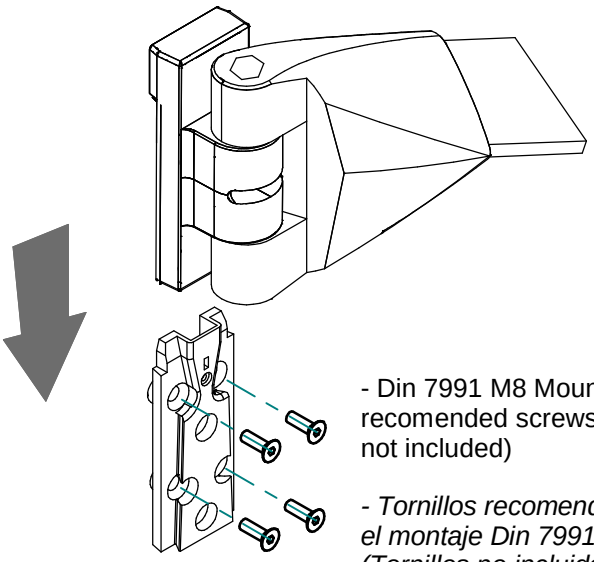

- Din 7991 M8 Mount recomended screws (Screws not included)

- Tornillos recomendados para el montaje Din 7991 M8 (Tornillos no incluidos)

Step 2 / *Paso 2*

- Move to 5mm
- Mover hasta 5mm

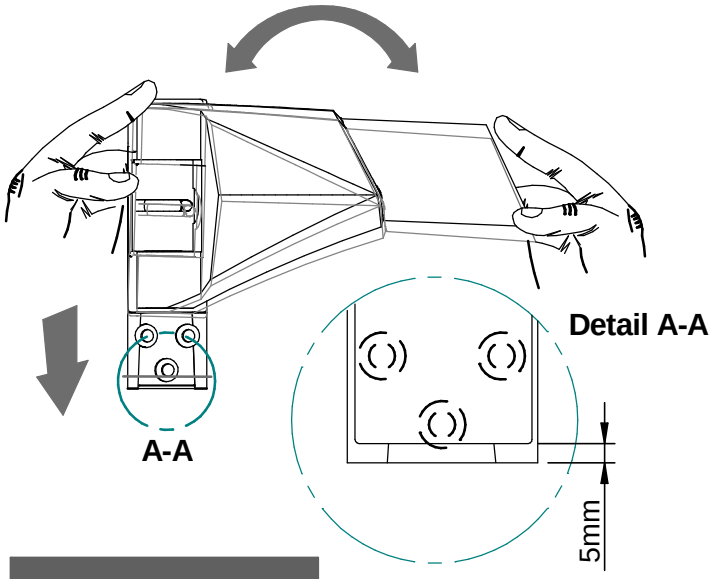

Step 3 / *Paso 3*

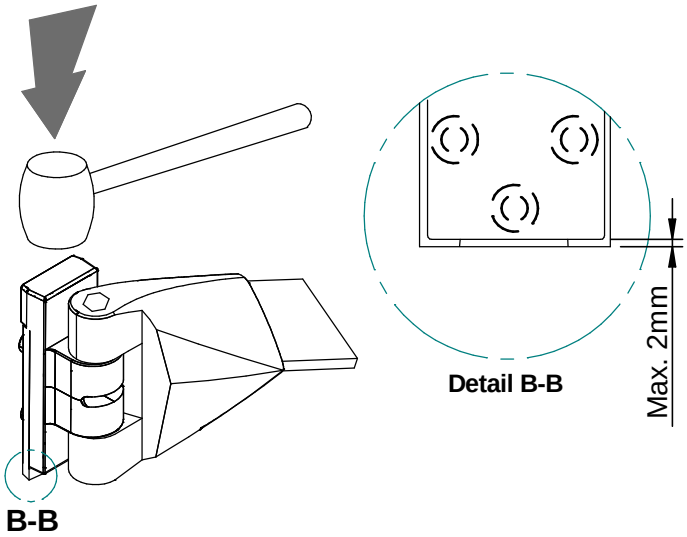

Step 4 / *Paso 4*

- To loosen with hexagonal key 17mm
- Aflojar con llave hexagonal/ tubo 17mm

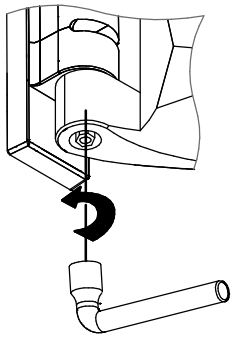

Step 5 / *Paso 5*

- Look for the right position
- Buscar la posición correcta

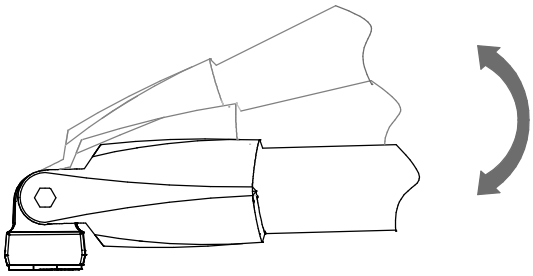

Step 6 / *Paso 6*

- Tightening torque 65 ± 5Nm Hexagonal key 17mm
- *Fijar con llave hexagonal tubo 17 mm a un par de apriete de 65 ± 5Nm*

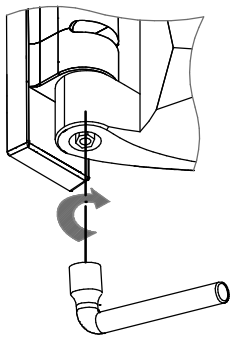

Assembly Mod. 330 / *Montaje Mod.* 330

Step 7 / *Paso 7*

- To loosen
- *Aflojar*

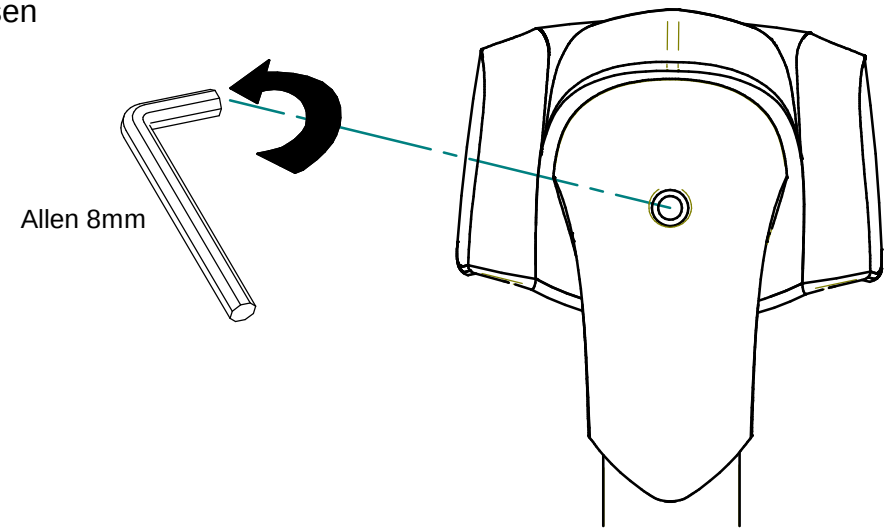

Step 8 / *Paso 8*

- Look for the correct position
- *Buscar la posición correcta*

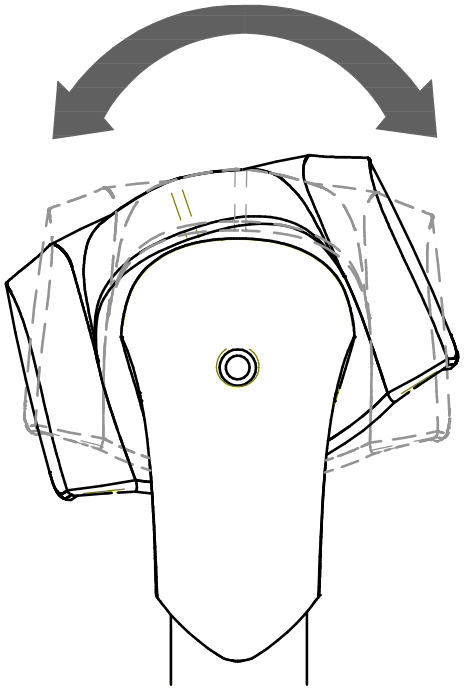

Step 9 / *Paso 9*

△ 2m Fijar / △ 2mFix it
▽ 2m Par 8~10Nm

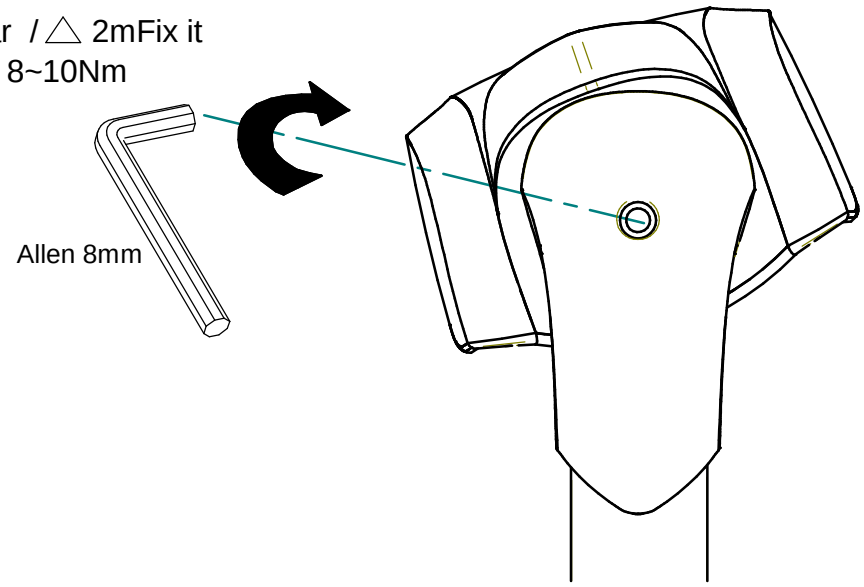

Camera Positioning / *Posicionamiento Cámara*

Step 1 / *Paso 1*

- Turn the camera to find the right vision
  (The glass has to be disassembled)

- *Girar la cámara hasta encontrar la posición correcta*
  (La luna tiene que estar desmontada)

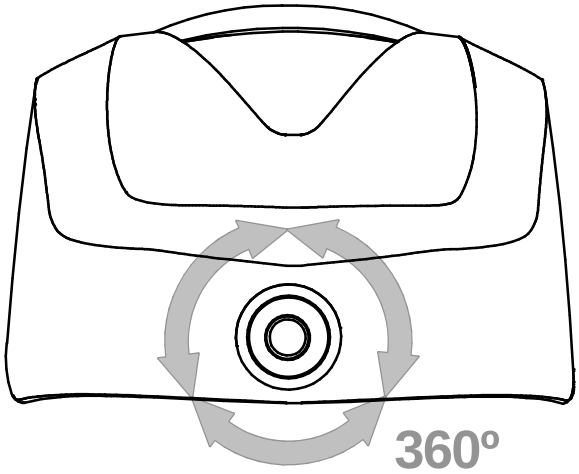

View from A
Vista por A

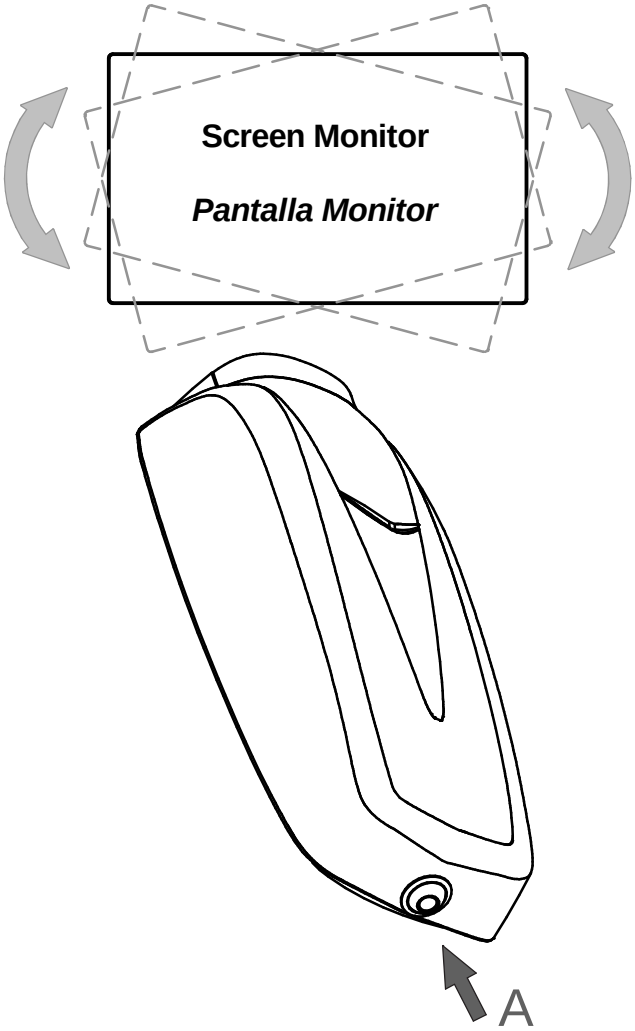

Step 2 / *Paso 2*

- Turn the axis of the camera to see forward o backward
- *Girar el eje de la cámara para ver hacia delante o hacia atrás*

- *Fix the desired position of the camera with two small Allen screws (Allen key included)*
- *Fijar la posición deseada de la cámara con dos tornillos pequeños Allen (Llave Allen incluida)*

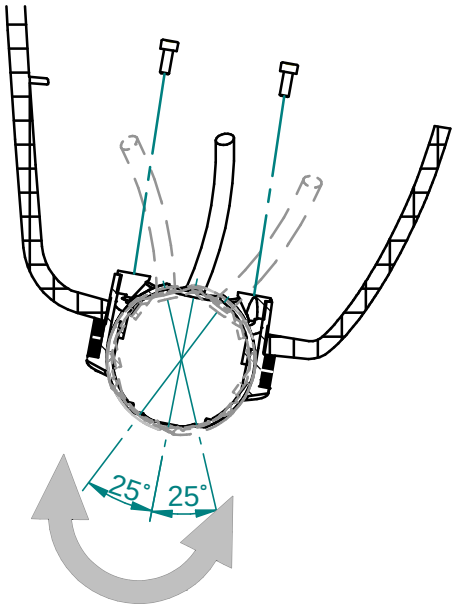

Wiring Scheme Mod. 330 / *Esquema de Cableado Mod. 330*

RVM 330 / 330-2 / *Retrovisor 330 / 330-2*

Color	Function / *Función*	Cable section / *Sección del cable*
Black *Negro*	Ground *Negativo*	0,75 mm2
Blue *Azul*	Heated *Calefactado*	0,75 mm2
Yellow *Amarillo*	+/-	0,5 mm2
Grey *Gris*	⇧ ⇩	0,5 mm2
Brown *Marrón*	⇨ ⇦	0,5 mm2

RVM 330 Camera / 330-2 Camera / *Retrovisor 330 Cámara / 330-2 Cámara*

Color	Function / *Función*	Cable section / *Sección del cable*
Black *Negro*	Ground Negativo	0,75 mm2
Blue *Azul*	Heated *Calefactado*	0,75 mm2
Yellow *Amarillo*	+/-	0,5 mm2
Grey *Gris*	⇧ ⇩	0,5 mm2
Brown *Marrón*	⇨ ⇦	0,5 mm2
White *Blanco*	Camera Power Alimentación Cámara	0,5 mm2
Black *Negro*	Ground *Negativo*	0,75 mm2
Black *Negro*	Ground *Negativo*	0,75 mm2
Transparent *Transparente*	Video *Vídeo*	Coaxial Core